ИС2-0310-01477-2005-008

Ra 6,3

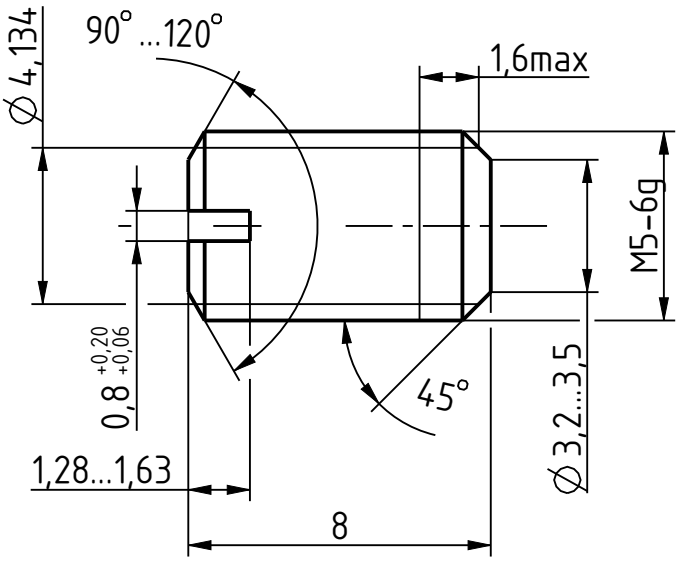

1 33...44 HRC.
2 Резьба – по ГОСТ 24705-2004.
3 Класс прочности 33Н и механические свойства – по ГОСТ ISO 895-5-2014.
4 Размеры, отклонения формы и расположения поверхностей – по ГОСТ 1759.1-82.
5 Покрытие Хим. Окс. прм. ГОСТ 9.306-85.

Изм.	Лист	№ докум.	Подп.	Дата
Разраб.		Шарко		
Пров.		Свидукович		
Т. контр.				
Н. контр.		Свидукович		
Утв.		Богуцкий		

ИС2-0310-01477-2005-008

Винт В.М5-6gх8.33Н.35.05
ГОСТ 1477-93

Лит.	Масса	Масштаб
	0,001	5:1
Лист	Листов 1	

Сталь 35
ГОСТ 1050-2013

УГТ МЗКТ

Копировал: Формат: А4

Перв. примен.
Справ. №
ИС2-0310-01477-2005-008 МД
Подп. дата
Инв. № дубл.
Взам. инв. № 1.3
Подп. и дата
Инв. № подл.
Версия 1.3
IS2-0310-01477-2005-008
Имя чертежа
Версия 1.3
IS2-0310-01477-2005-008MD
Имя модели