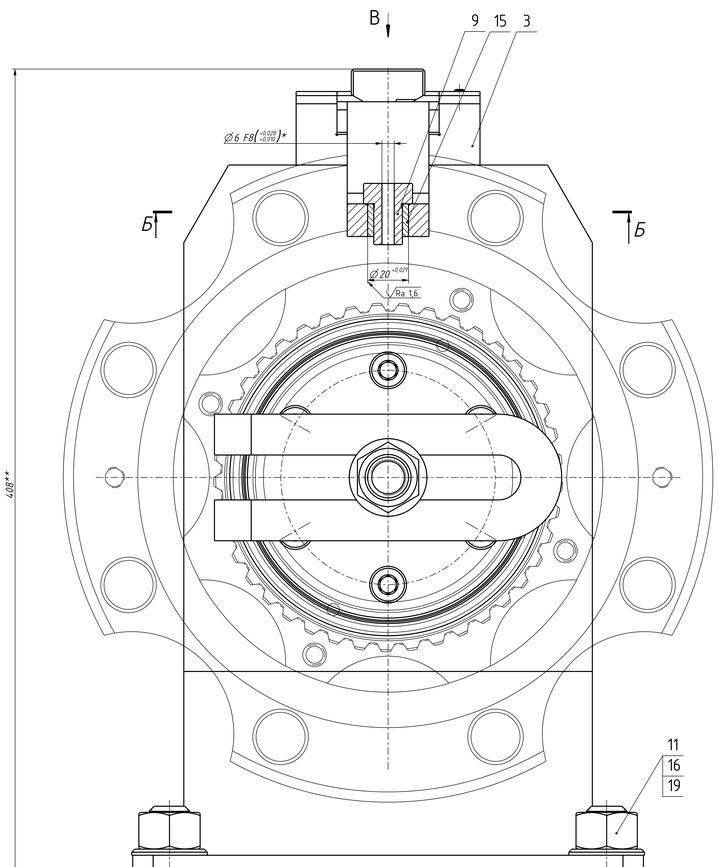


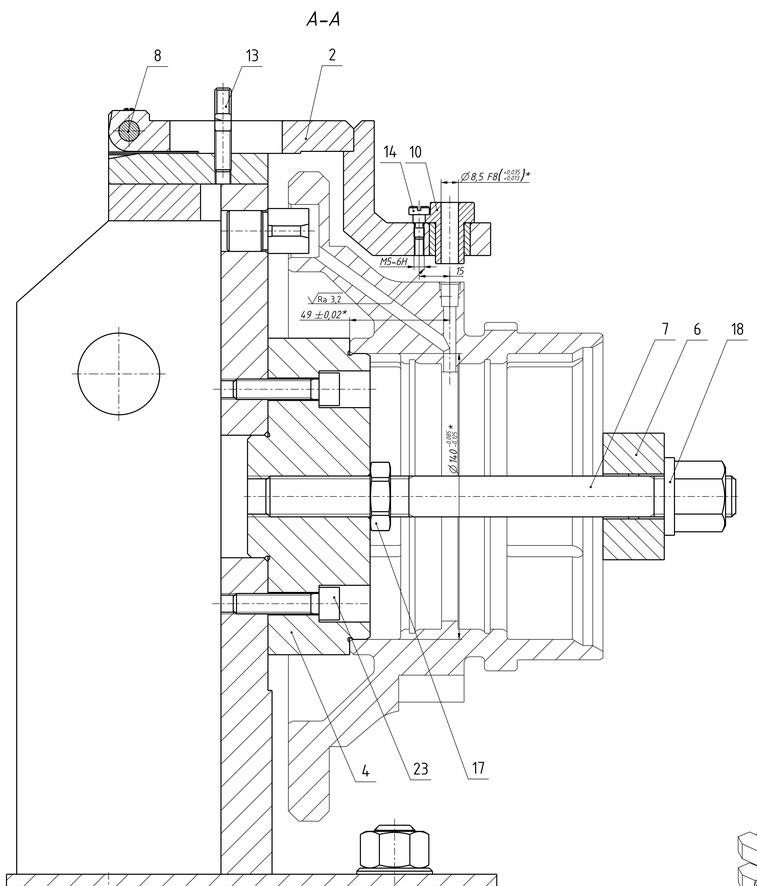


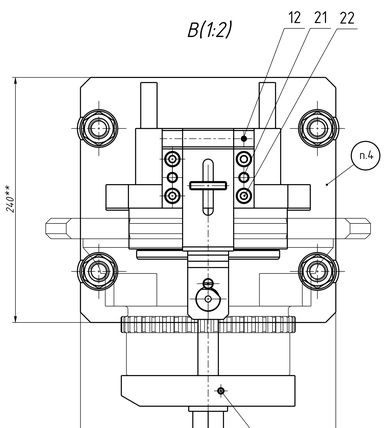


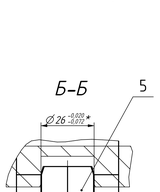


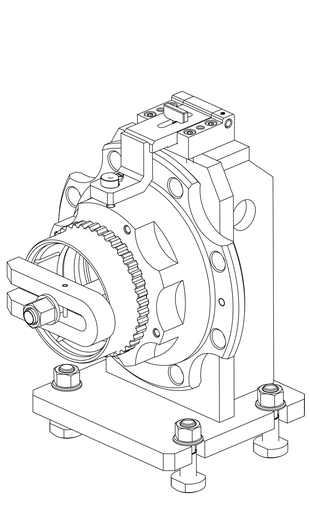

1 Размеры исполнительные.
2 *Размеры для контроля.
3 **Размеры для справок.
4 Маркировать: КТ 9671-15073.
690003-3103015.

| | | | | | |
|---|---|---|---|---|---|
| 690003-3103015 | w1310665-2023 | | МСЦ-3 | 2Н55 | |
| N изделия | N докум. | Дата | Цех | Обор. | |
| Согласовано: | | Сенчук | | | |

КТ 9671-15073 СБ

| Изм. | Лист | № докум. | Подп. | Дата |
|---|---|---|---|---|
| Разраб. | | Сергеев | | 19.12.24 |
| Пров. | | Свидкович | | |
| Т. контр. | | | | |
| Н. контр. | | Свидкович | | |
| Утв. | | Бодуинкин | | |

Кондуктор
Сборочный чертеж

| Лит. | Масса | Масштаб |
|---|---|---|
| | 44,21 | 1:1 |
| Лист | Листов 1 | |

УГТ МЭКТ

Копировал: Формат: А2х3

| | | | | | | | |
|---|---|---|---|---|---|---|---|
| Инв. № подл. | Подп. и дата | Взам. инв. № | Инв. № дубл. | Подп. и дата | Перв. примен. | Справ. № | Подп. дата |
| 5470260 | 19.12.24 | | | | | | |

Подп. и дата | Инв. № дубл. | Взам. инв. № | Подп. и дата | Перв. примен. | Справ. № | Подп. дата

Справ. № КТ 9671-15073 МС | Подп. и дата

Лист 17 | КТ 9671-15073 СБ