КТ 9693-2730.02.02.002

Ra 6,3

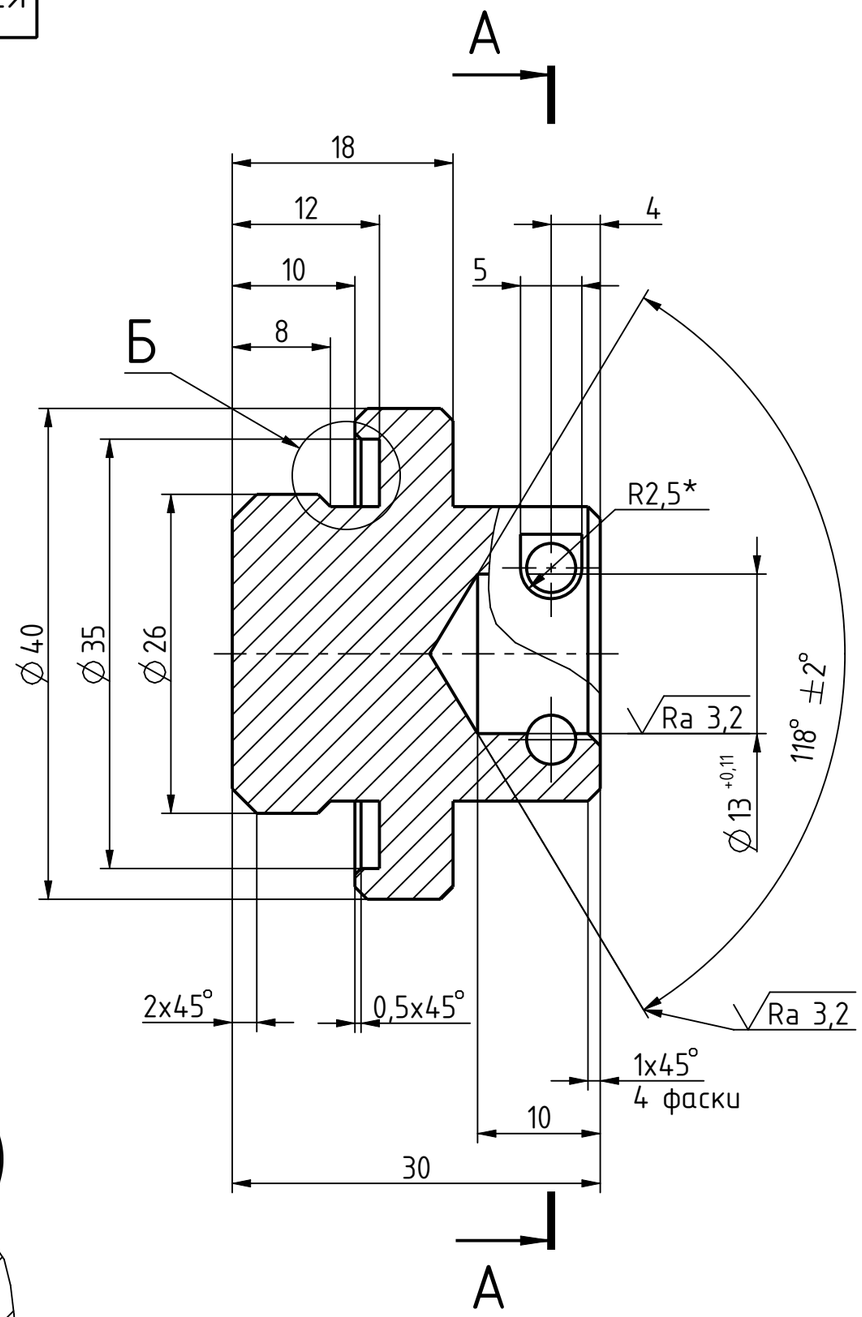

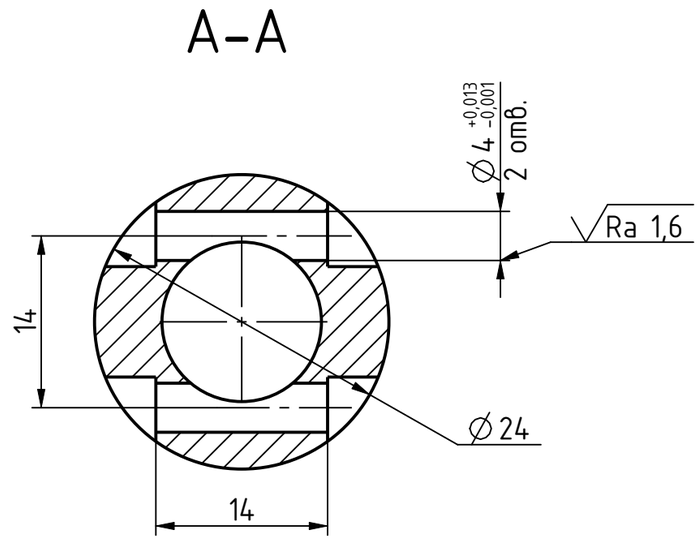

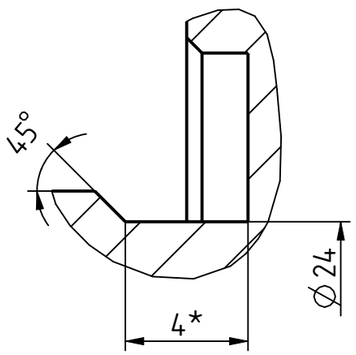

1 32...37 HRC.
2 *Размеры для справок.
3 Общие допуски по ГОСТ 30893.1-2002: H14; h;14; IT14/2.

					КТ 9693-2730.02.02.002			
1					Пята	Лит.	Масса	Масштаб
Изм.	Лист	№ докум.	Подп.	Дата			0,13	2:1
Разраб.		Кравцова		04.10.24		Лист	Листов 1	
Пров.		Кулик						
Т. контр.								
Нач. КБ					Сталь 35 ГОСТ 1050-2013	УГТ МЗКТ		
Н. контр.		Кулик						
Утв.		Богуцкий						

Копировал: Формат: А3

Перв. примен.

Справ. № КТ 9693-2730.02.02.002 МД

Имя модели | КТ_9693-2730_02_02_002 | Версия 1.6 | Имя чертежа | КТ_9693-2730_02_02_002 | Версия 1.5

Инв. № подл. 56133805 | Подп. и дата 04.10.24 | Взам. инв. № | Инв. № дубл. | Подп. дата