ИС2-0216-13152-2556-000

Ra 6,3

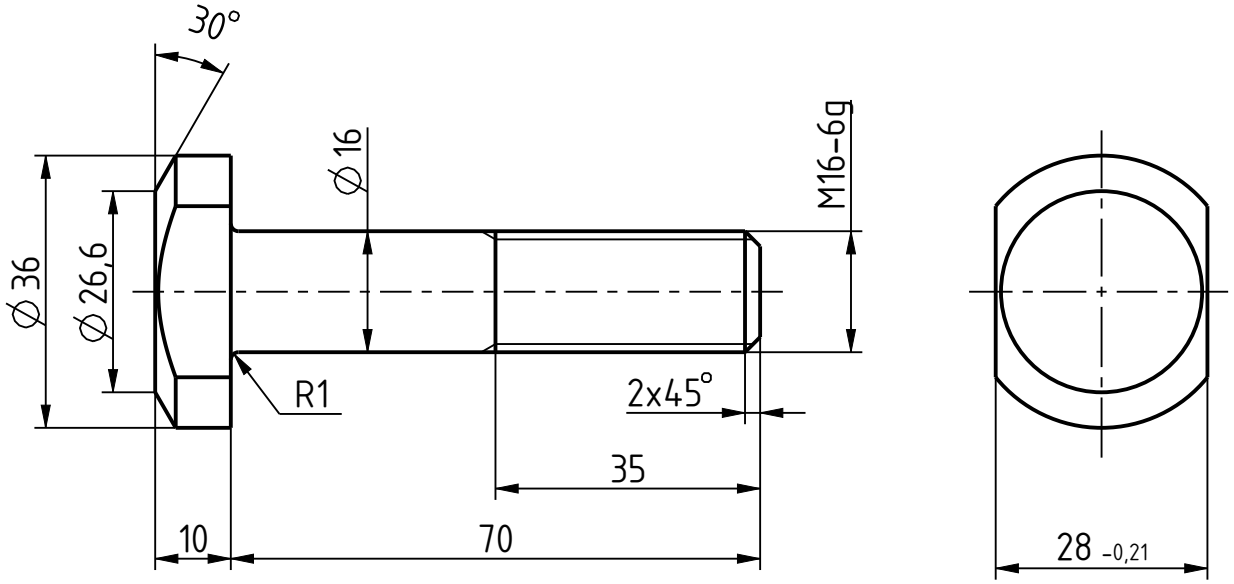

1 22...32 HRC.
2 Общие допуски - по ГОСТ 30893.1: h14; ±t2/2.
3 Резьба метрическая - по ГОСТ 24705-81.
4 Размеры сбегов и фасок на конце резьбы - по ГОСТ 10549-80.
5 Покрытие Хим. Окс. прм. ГОСТ 9.306-85.
6 Класс прочности 8.8 - по ГОСТ ISO 898-1-2014.
7 Остальные технические требования - по ГОСТ 1759.0-87.

Изм.	Лист	№ докум.	Подп.	Дата
Разраб.		Егорова		
Пров.		Свидукович		
Т. контр.				
Н. контр.		Свидукович		
Утв.		Богуцкий		

ИС2-0216-13152-2556-000

Болт 7002-2556
ГОСТ 13152-67

Лит.	Масса	Масштаб
	0,18	1:1
Лист	Листов 1	

Сталь 45
ГОСТ 1050-2013

УГТ МЗКТ

Копировал: Формат: А4

Перв. примен.

Справ. №

ИС2-0216-13152-2556-000 МД

Подп. дата

Инв. № дубл.

Взам. инв. №

Подп. и дата 12.04.22

Инв. № подл. 55844913

Имя модели IS2_0216_13152_2556_000MD Версия 1.5 Имя чертежа IS2_0216_13152_2556_000 Версия 1.7