КТ 9675-6734.023

Ra 6,3 (√)

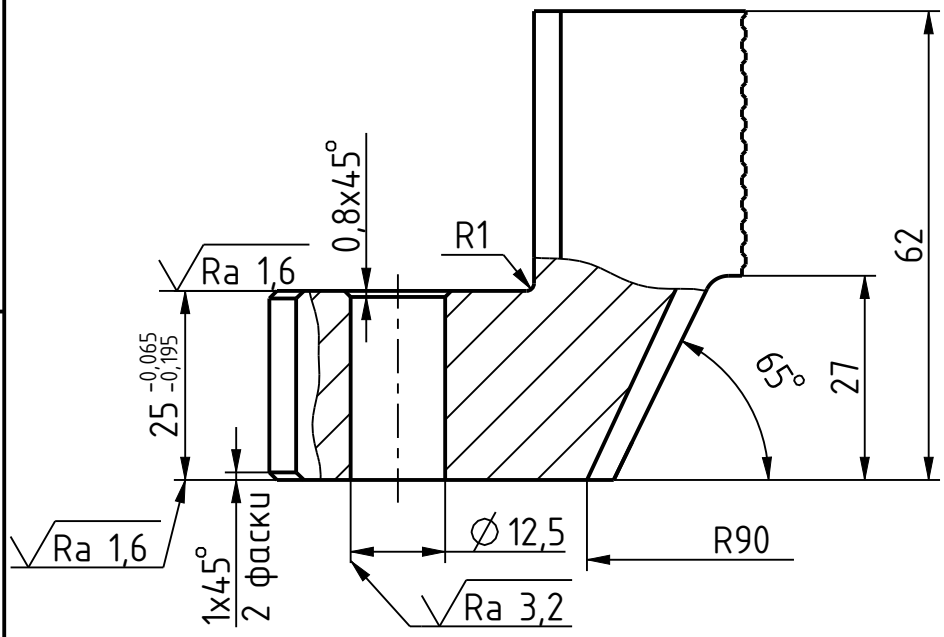

A (5:1)

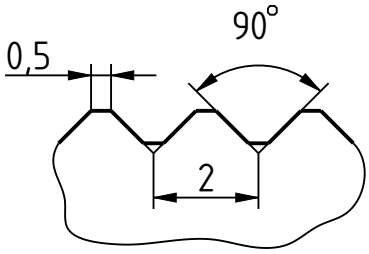

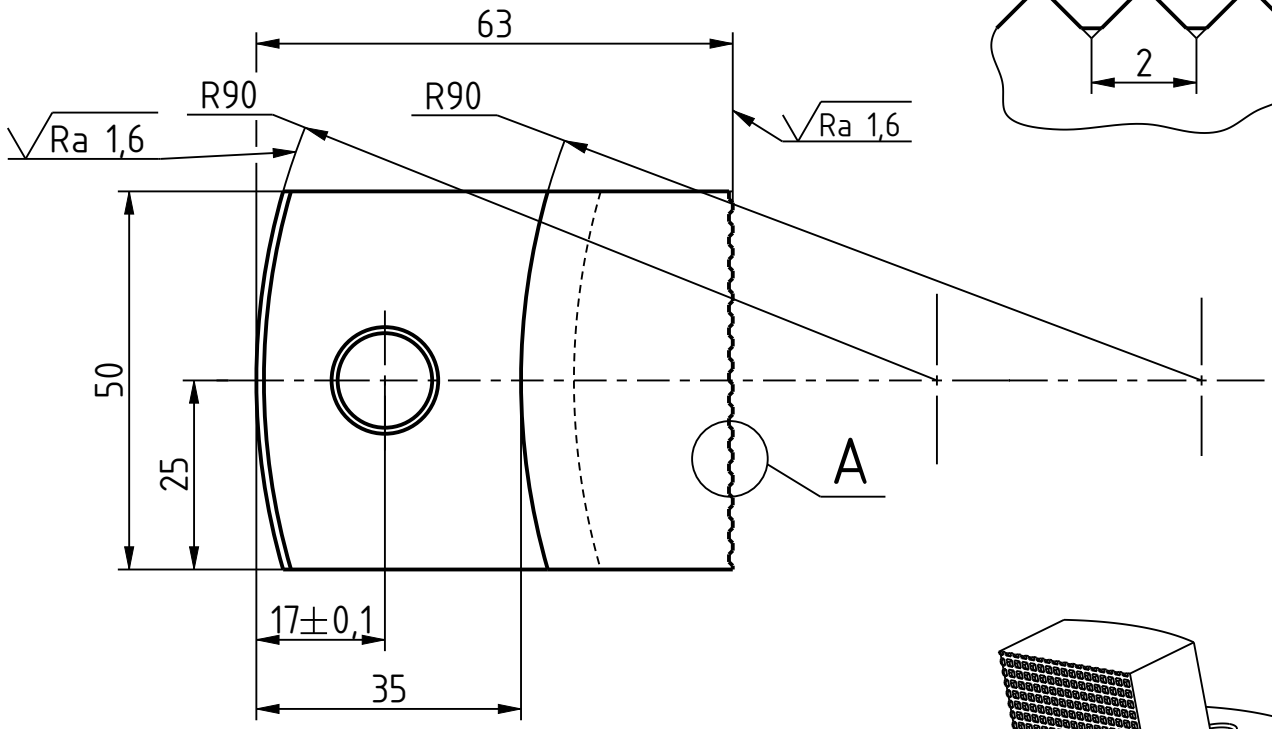

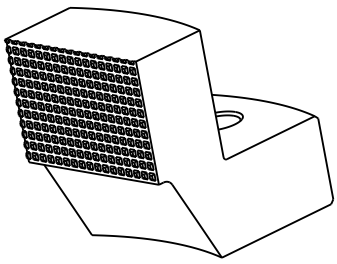

1. 42...47 HRC.
2. H14; h14; ±IT14/2.
3. Покрытие Хим. Окс. прм. ГОСТ 9.305-80.
4. Острые кромки притупить.

Изм.	Лист	№ докум.	Подп.	Дата
Разраб.		Шарко		04.01.23
Пров.		Свидукович		
Т. контр.				
Н. контр.		Свидукович		
Утв.				

КТ 9675-6734.023

Качалка

Лит.	Масса	Масштаб
	0,82	1:1
Лист	Листов 1	

Сталь 40Х ГОСТ 4543-2016

УГТ МЗКТ

Перв. примен.

Справ. №

КТ 9675-6734.023 МД

Подп. дата

Инв. № дубл.

Взам. инв. №

Подп. и дата 06.12.22

Инв. № подл. 55921324

Имя модели | КТ9675_6734_023 | Версия 1.3 | Имя чертежа | 1.3 | Версия | КТ9675_6734_023 | Версия 1.3 | Имя модели

Копировал:

Формат: А4