КТ 9688-2271.006

Ra 6,3

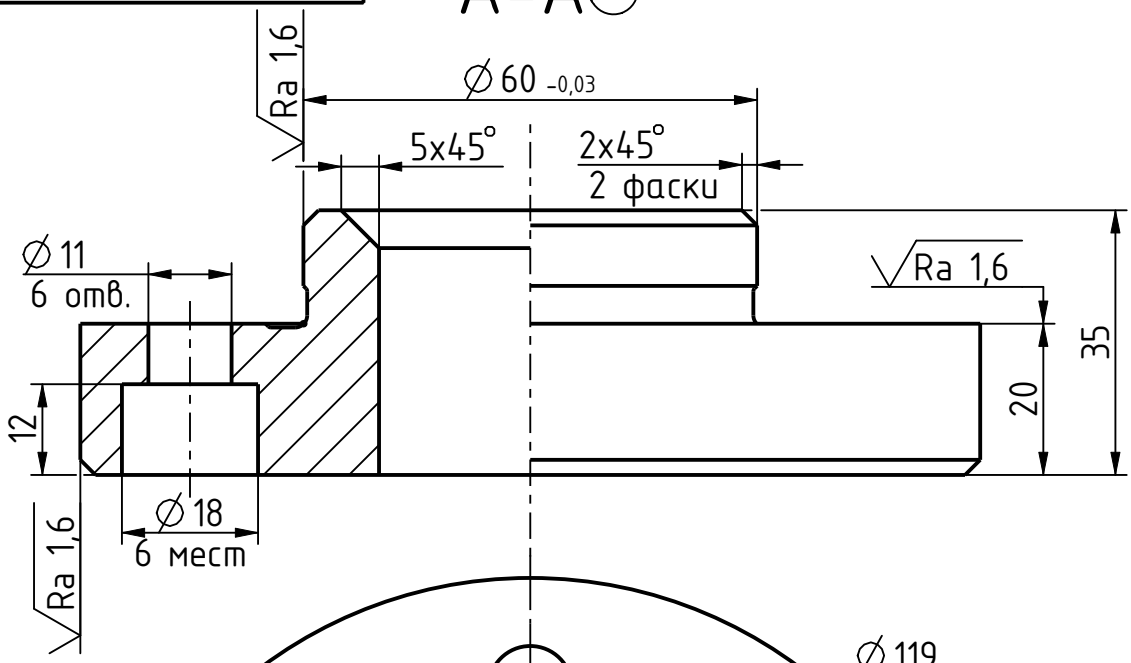

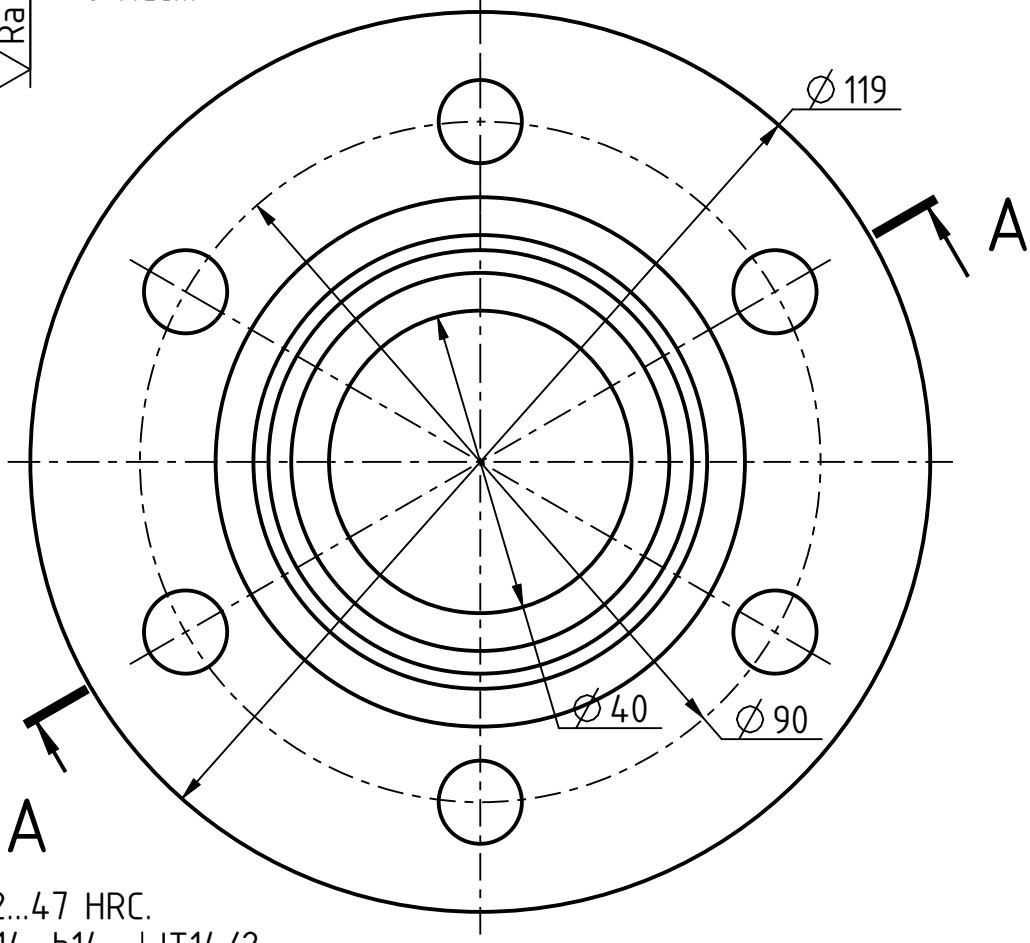

1. 42...47 HRC.
2. H14; h14; ±IT14/2.
3. Покрытие Хим. Окс. прм. ГОСТ 9.305-80.
4. Острые кромки притупить.

Изм.	Лист	№ докум.	Подп.	Дата
Разраб.		Груденков		08.10.24
Пров.		Свидукович		
Т. контр.				
Н. контр.		Свидукович		
Утв.				

КТ 9688-2271.006

Палец

Лит.	Масса	Масштаб
	1,53	1:1
Лист	Листов 1	

Сталь 40Х ГОСТ 4543-2016

УГТ МЗКТ

Перв. примен.

Справ. № КТ 9688-2271.006 МД

Подп. и дата 08.10.24

Инв. № подл. 56137158

Взам. инв. №

Инв. № дубл.

Подп. дата

Имя модели КТ_9688-2271_006MD

Версия 1.3

Имя чертежа КТ_9688-2271_006

Версия 1.4

Копировал:

Формат: А4