КТ 9671-15070.003

Ra 6,3 (√)

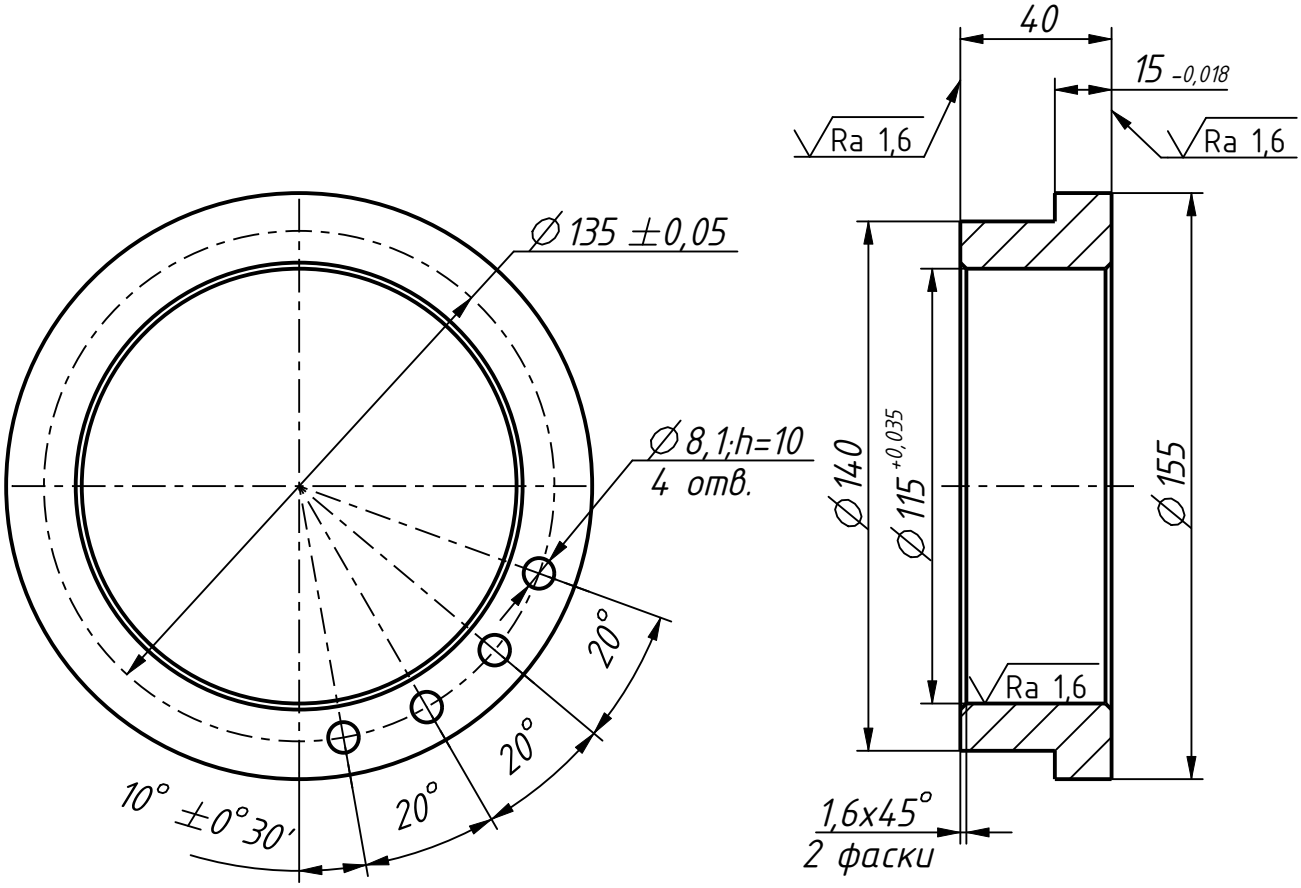

1 Общие допуски – по ГОСТ 30893.1: H14; h14; ±IT14/2.
2 Острые кромки притупить.

					КТ 9671-15070.003		
1					Втулка	Лит.	Масса: 1,96 / Масштаб: 1:2
Изм.	Лист	№ докум.	Подп.	Дата		Лист	Листов 1
Разраб.		Егорова		15.11.24			
Пров.		Свидукович					
Т. контр.					Труба 159х22 ГОСТ 8732-78/ В 20 ГОСТ 8731-74	УГТ МЗКТ	
Н. контр.		Свидукович					
Утв.		Богуцкий					

Копировал: Формат: А4

Перв. примен.

Справ. № КТ 9671-15070.003 МД

Подп. дата | Инв. № дубл. | Взам. инв. № | Подп. и дата 01.11.24 | Инв. № подл. 56149500

Версия 1.2 | KT_9671_15070_003_VTYLKA | Имя чертежа 1.3 | Версия | KT_9671_15070_003_VTYLKA | Имя модели