КТ 9681-12703.004

Ra 6,3 (√)

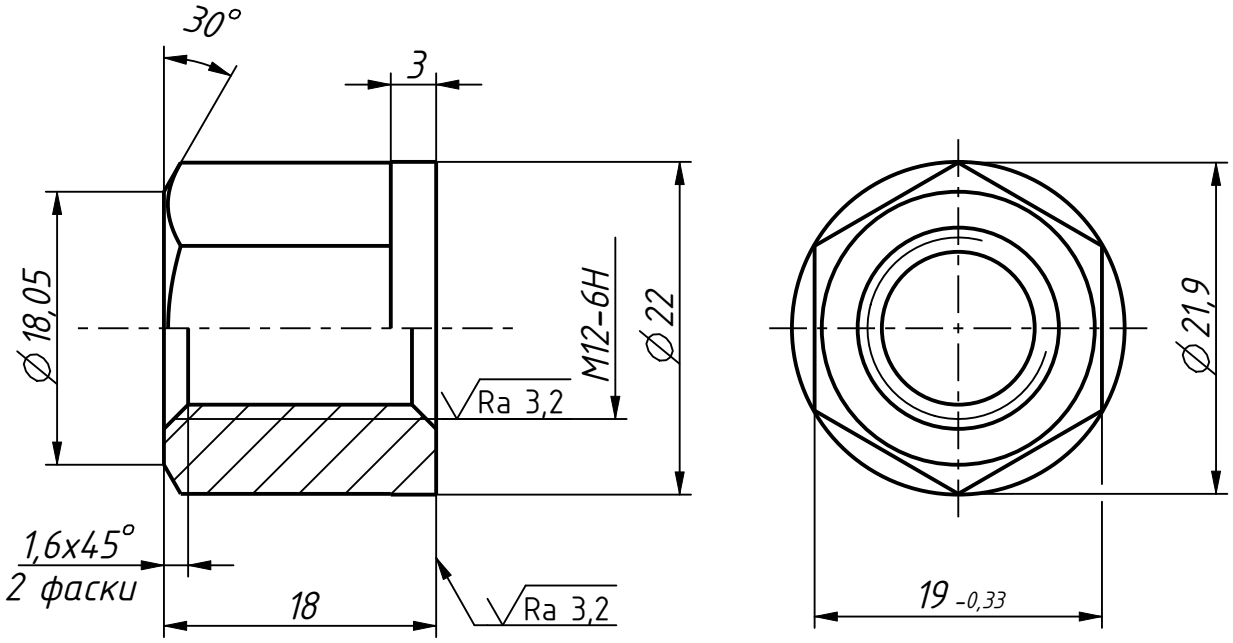

1 33...38 HRC.
2 Общие допуски по ГОСТ 30893.1: h14; ±t2/2.
3 Класс прочности 6 по ГОСТ ISO 898-2-2015.
4 Резьба метрическая-по ГОСТ 24705-2004.
5 Покрытие Хим. Фос. прм. ГОСТ 9.306-85.
6 Остальные технические требования по ГОСТ 1759.0-87.

					КТ 9681-12703.004		
1					Гайка	Лит.	Масса: 0,03 / Масштаб: 2:1
Изм.	Лист	№ докум.	Подп.	Дата		Лист	Листов 1
Разраб.		Егорова		15.04.25			
Пров.		Свидукович					
Т. контр.							
					Сталь 40Х ГОСТ 4543-2016	УГТ МЗКТ	
Н. контр.		Свидукович					
Утв.		Богуцкий					

Перв. примен.

Справ. № КТ 9681-12703.004 МД

Подп. и дата 08.04.25

Инв. № подл. 56215701

Взам. инв. № | Инв. № дубл. | Подп. дата

Имя модели KT_9681_12703_004_GAJKA | Версия 1.6 | Имя чертежа KT_9681_12703_004_GAJKA | Версия 1.4

Копировал: Формат: А4