КТ 9681-12703.007

Ra 6,3 (√)

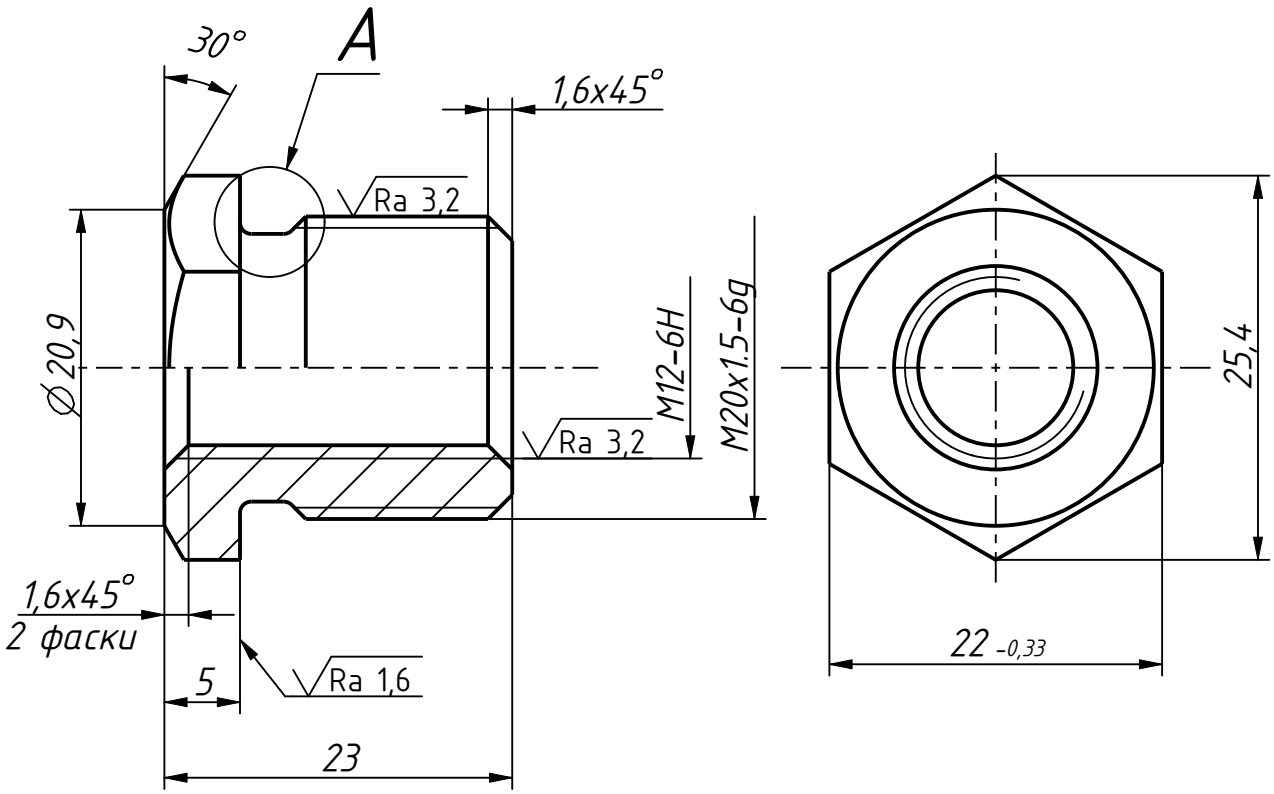

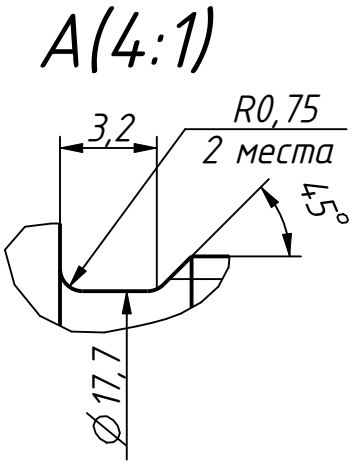

1 27...32 HRC.
2 Общие допуски-по ГОСТ 30893.1: H14; h14; ±t2/2.
3 Резьба метрическая - по ГОСТ 24705-2004.
4 Покрытие Хим. Фос. прм. ГОСТ 9.306-85.

					КТ 9681-12703.007	
1					Втулка	Лит. / Масса: 0,04 / Масштаб: 2:1
Изм.	Лист	№ докум.	Подп.	Дата		Лист / Листов: 1
Разраб.		Егорова		16.04.25		
Пров.		Свидукович				
Т. контр.					Сталь 45 ГОСТ 1050-2013	УГТ МЗКТ
Н. контр.		Свидукович				
Утв.		Богуцкий				

Копировал: Формат: А4

Перв. примен. | Справ. № КТ 9681-12703.007 МД

Подп. дата | Инв. № дубл. | Взам. инв. № | Подп. и дата 16.04.25 | Инв. № подл. 56219670

Имя модели | KT_9681_12703_007_VTYLKA | Версия 1.3 | Имя чертежа | KT_9681_12703_007_VTYLKA | Версия 1.2