ИС2-1829-04751-0012-000

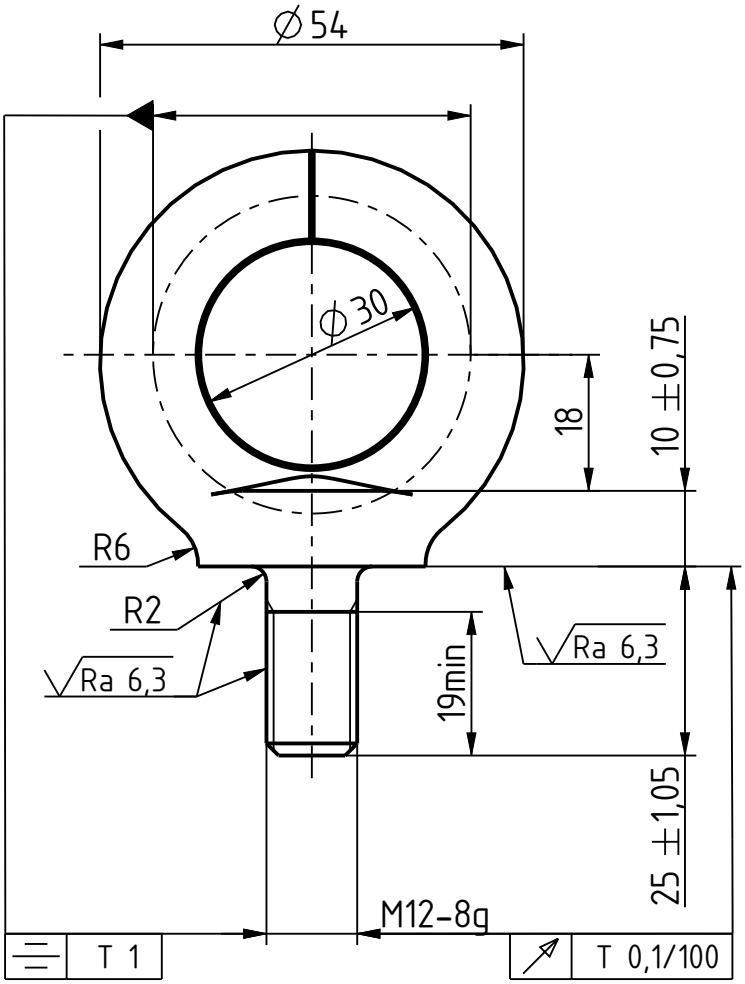

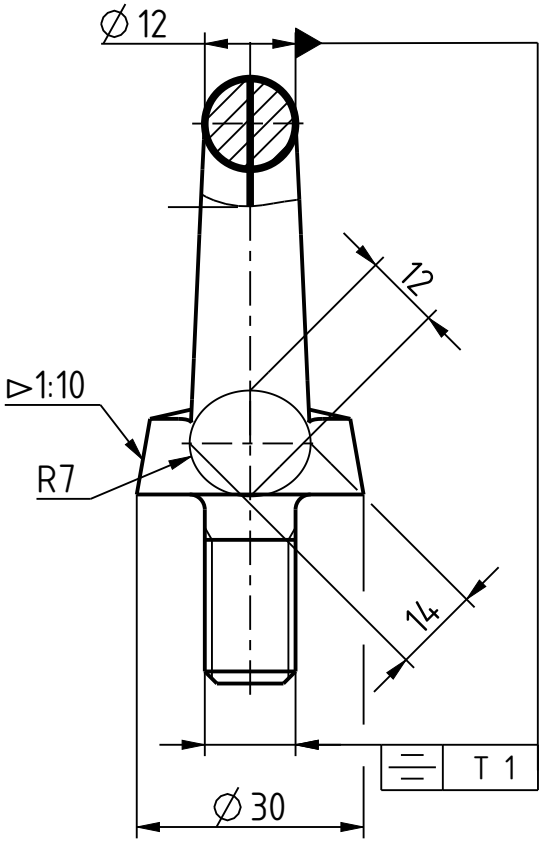

1 Рым-болты должны быть изготовлены из стали марки 20 или 25 по ГОСТ 1050 штамповкой. Допускается изготовление ковкой.
2 Технические требования к штампованным поковкам по ГОСТ 7505, класс точности-II, степень сложности-С3.
3 Твердость нормализованных рым-болтов для стали 20-105...149НВ/ Для стали 25-134...187НВ.
4 Резьба-по ГОСТ 24705. Размеры фасок и сбегов резьбы-по ГОСТ 10549. Величина сбега резьбы для угла заборной части инструмента-20°.
5 Рым-болты могут изготовляться с покрытием. Виды и условные обозначения покрытий-по ГОСТ 1759.0.

Изм.	Лист	№ докум.	Подп.	Дата
Разраб.		Шарко		
Пров.		Свидукович		
Т. контр.				
Н. контр.		Свидукович		
Утв.		Богуцкий		

ИС2-1829-04751-0012-000

Рым-болт М12
ГОСТ 4751-73

Лит.	Масса	Масштаб
	0,05	1:1
Лист	Листов 1	

Сталь 20
ГОСТ 1050

УГТ МЗКТ

Копировал: Формат: А4

Перв. примен.

Справ. № ИС2-1829-04551-0016-000 МД

Подп. дата | Инв. № дубл. | Взам. инв. № | Подп. и дата 08.07.22 | Инв. № подл. 55867562

Имя модели IS2_1829_04751_0012_000МД | Версия 1.2 | Имя чертежа IS2_1829_04751_0012_000 | Версия 1.3